TECHNISCHE DATEN

Phasenschienen

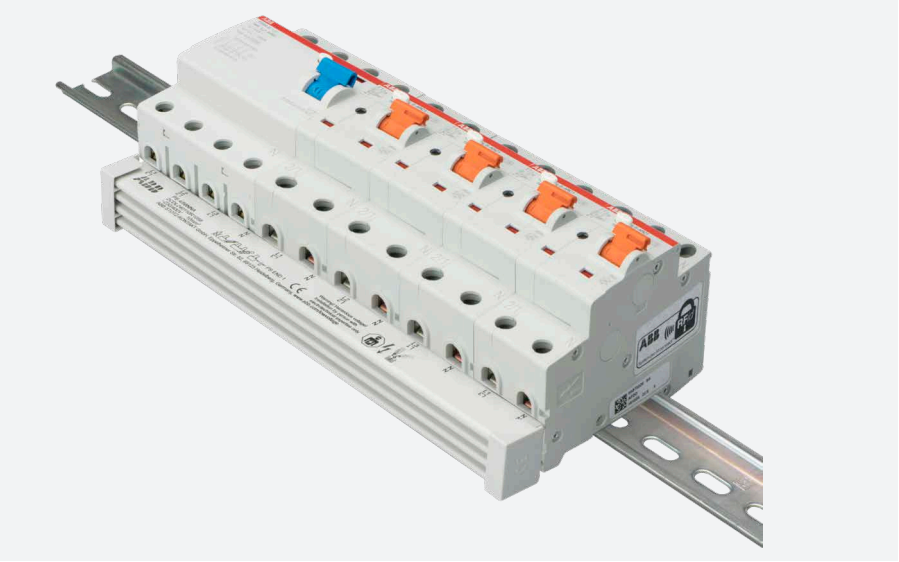

—
01

—
01 Phasenschienen

ABB Phasenschienensysteme ermöglichen die sichere und einfache Querverdrahtung von Sicherungsautomaten, Fehlerstrom-Schutzeinrichtungen (FI), AFDD und anderen Installationsgeräten. Für eine korrekte Phasenschienen-Auswahl sind die folgenden Punkte zu berücksichtigen:

- Phasenschienendurchmesser
- Anzahl der benötigten Phasen
- Gerätetyp (Phasenfolge)
- Kombinationen (Phasenfolge)
- Anzahl der Teilungseinheiten
- REG-Klemmentyp (Doppelklemme oder Käfigklemme)

ABB Phasenschienen werden grundsätzlich im hinteren Anschlussraum der Doppelklemme installiert. Das ermöglicht die Einspeisung auf die Phasenschiene über den vorderen Anschlussraum der Geräteklemme. Die Kabeleinführung ist daher immer sichtbar und Installationsfehler können schnell festgestellt werden!

Normen und Zertifikate
Phasenschienen gibt es in verschiedenen Ausführungen für unterschiedliche Anwendungsbereiche. Für UL Anwendungen existieren spezielle Phasenschienen mit erhöhten Anforderungen an Luft und Kriechstrecken.

Sonderschienen
Viele Phasenschienen sind für bestimmte Gerätekombinationen ausgelegt. Ob für die Verwendung von Hilfsschaltern, Hauptschaltern, FI Kombinationen, AFDDs oder S800 Hochleistungssicherungsautomaten – das Portfolio lässt keine Wünsche offen!

Inhaltsverzeichnis

- Verdrahtungsbeispiele für Sicherungsautomaten
- Verdrahtungsbeispiele für Sicherungsautomaten und Hauptschalter
- Verdrahtungsbeispiele für FI-Schutzschalter
- Verdrahtungsbeispiele für FI/LS DS201, DS203NC
- Verdrahtungsbeispiele für FI/LS DS301C, DS202CR
- Verdrahtungsbeispiele für AFDD mit LS S-ARC1
- Verdrahtungsbeispiele für AFDD mit FI/LS DS-ARC1
- Verdrahtungsbeispiele für FI-Blöcke und FI/LS-Kombinationen
  - DDA200 und DS200
- IEC Phasenschienen
  - Derating, Entnahme aus Verbund
  - Ablängen der Phasenschienen
  - Einspeisung und Stromtragfähigkeit
  - Auswahlkriterien und Codierung
  - Technische Daten
  - Vorkonfektioniert
  - 1-phasig
  - 1-phasig für Zubehör
  - 2-phasig
  - 3-phasig
  - 4-phasig
  - für AFDD
  - Für FI-Blöcke
  - Kompakte Geräte S200C
  - Für FI/LS DS301C, LS SN201
  - für DS202CR
  - DC und E90 PV
  - Berührungsschutz- und Endkappen
  - Für Sicherungssockel, Lasttrennschalter und Sicherungselemente D0
- UL Phasenschienen
  - Technische Daten
  - gemäß UL 508
  - Einspeiseklemmen
  - gemäß UL 489, nicht kürzbar
  - Anschlussstifte, Einspeiseklemmen
- IEC Phasenschienen
  - Maßzeichnungen
- Phasenfolgen Phasenschiene

IEC Phasenschienen

Ablängen der Phasenschienen

Ablängen der Phasenschienen

Die Kupferschienen müssen an beiden Enden ca. 10 mm kürzer sein als das Profil. Berührungsschutz ist nur mit montierten Endkappen gewährleistet. In Abhängigkeit der Applikation sind die Regeln der Isolationskoordination (z. B. Luft- und Kriechstrecken zu angrenzenden Bauteilen) zu beachten und einzuhalten. Dies ist insbesondere auch bei DC-Anwendungen zu beachten.

1. Phasenschiene mit einer Säge auf die gewünschte Länge sägen

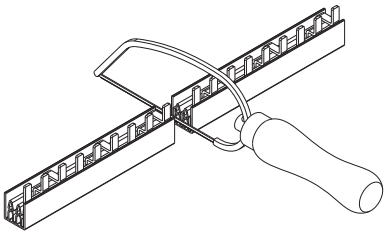

Beispiel

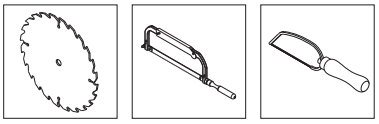

2. Stromschienen aus der Isolierung schieben und auf die richtige Länge kürzen

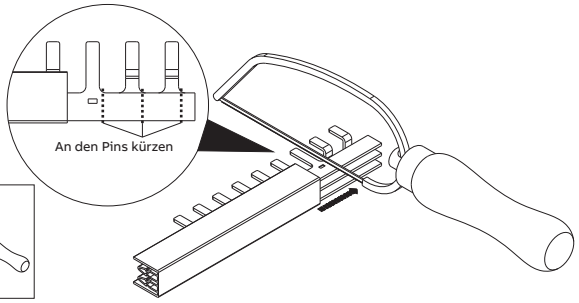

3. Kanten entgraten

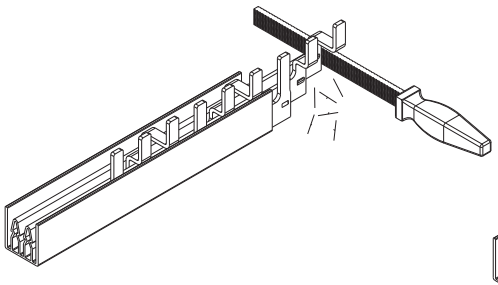

4. Kupfer- und Kunststoffspäne mit einer Bürste oder Druckluft entfernen und Stromschienen wieder montieren

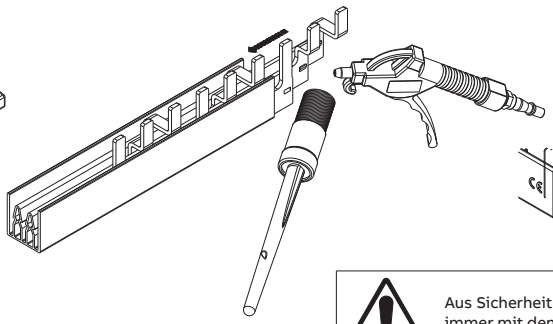

5. Endkappen aufstecken

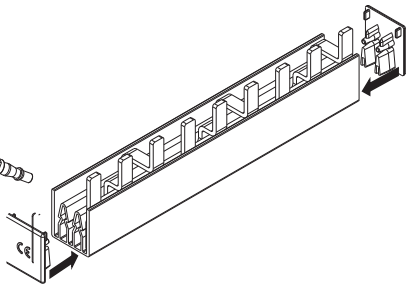

Aus Sicherheitsgründen müssen abgelängte Schienen immer mit den entsprechenden Endkappen versehen werden.

> Inhaltsverzeichnis Seite 1

IEC Phasenschienen

Einspeisung und Stromtragfähigkeit

Einspeisung

Die Einspeisung auf die Phasenschiene kann über verschiedene Varianten durchgeführt werden. Hierbei sind unterschiedliche maximale Strombelastbarkeiten zu berücksichtigen, je nachdem an welcher Position und über welche Klemme auf die Phasenschiene eingespeist wird.

Position

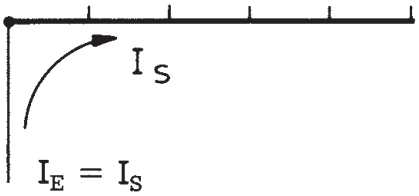

Einspeisung am Ende der Phasenschiene

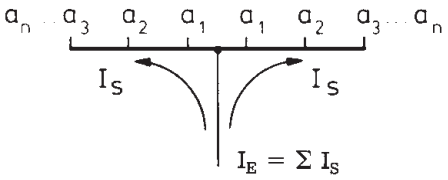

Einspeisung in der Mitte der Phasenschiene

Wird am Anfang der Phasenschiene eingespeist, wird der Einspeisestrom I_E immer im vollen Umfang am Einspeisepunkt anfallen und je nach Abgang die Phasenschiene komplett belasten. Die Stromtragfähigkeit ist bei einer Endeinspeisung dadurch geringer als bei einer Einspeisung in der Mitte der Phasenschiene. Bei einer Mitteleinspeisung verteilen sich die abgangsseitigen Ströme I_S und bilden zusammen den Einspeisestrom I_E. Die Strombelastbarkeit der Phasenschiene kann dadurch höher sein als bei einer Endeinspeisung.

Die Einspeisung selbst kann über wie folgt realisiert werden.

Einspeiseform	Strombelastbarkeit
Über Hauptschalter (SD200), FI (F200) oder Leitungsschutzschalter (S200)	I_N des Einspeisegerätes
Über Geräteklemme Einspeiseseitig	Max. 125 A
Einspeiseklemme AST 6 - 25 mm²	80 A
Einspeiseklemme AST 6 - 50 mm²	125 A
Einspeiseblock ESK 6 - 35 mm²	100 A
Einspeiseblock ESK 6 - 50 mm²	125 A

Für Strombelastbarkeiten über 125 A muss auf mehrere Einspeisepunkte zurückgegriffen werden oder auf das Sammelschienensystem SMISSLINE TP umgeschlüsselt werden.
Für die Einspeisung auf UL Phasenschienen sind die jeweiligen Strombelastbarkeiten aus den technischen Daten der Einspeiseklemmen für PS...CB und PS...BP zu entnehmen.

> Inhaltsverzeichnis Seite 1

IEC Phasenschienen

Technische Daten

			Phasenschienen PS			
Geeignet für			LS: S200, S200M, S300P FI: F200, DDA-Blöcke FI/LS: DS201, DS203NC AFDD: S-ARC1, DS-ARC1 ILTS-E, INZ, OVR			
Elektrische Daten	Bestimmungen		für IEC-Anwendungen DIN EN 60947-1 VDE 0660 Teil 100 = IEC 60947-1:2007			
	Zulassungen		-			
	Nennbetriebsspannung		230 / 400 V			
	maximale Bemessungsbetriebsspannung U_e		1P, 2P, 3P, 4P: 690 V AC, 690 V DC			
	Bemessungsfrequenz	Hz	50 / 60 Hz, DC			
	Strombelastbarkeit / Phase (35 °C Umgebungstemperatur)	A		10 mm²	16 mm²	30 mm²
			Endeinspeisung [1]	63 A	80 A	120 A
			Mitteneinspeisung [1]	100 A	130 A	160 A
	Kurzschlussfestigkeit	kA	25 kA mit Vorsicherung NH3 355 A gG 500 V			
Mechanische Daten	Gehäuse		Hellgrau, RAL 7035			
	Umgebungsbedingungen gemäß		DIN EN 60068			
	Überspannungskategorie		III			
	Verschmutzungsgrad		2			
Installation	Anschlussquerschnitt Phasenschiene		10 mm², 16 mm², 30 mm²			
	Einbaulage		beliebig			
	Einspeisung		Einspeisung über Geräteklemme (Einspeiseseite optional) oder Verwendung von Einspeiseklemmen AST; SZ-ESK			
Zubehör	Berührungsschutzkappen		BSK, SZ-BSK			
	Einspeiseklemmen		AST, SZ-ESK			
	Endkappen		END, PS-END, PSB-END			
Montage-hinweis	Kürzen der Phasenschiene		Zulässig, Hinweise zum Ablängen beachten.			

[1] Unabhängig vom Nennstrom der Einspeiseklemmen bzw. der Phasenschiene darf die maximale Stromtragfähigkeit der Geräteklemme nicht überschritten werden.

> Inhaltsverzeichnis Seite 1

IEC Phasenschienen
3-phasig

Phasenschienen zum Kürzen

Anschluss 1-poliger oder 3-poliger Geräte					
Anzahl an Pins	**Phasen**	**mm²**	**Bestellangaben**		**Beschreibung**
			Typ	**Bestellnummer**	
11	3	10	PS3/11	2CDL230001R1011	inkl. PS-END
12	3	10	PS3/12	2CDL230001R1012	inkl. PS-END
12	3	10	PS3/12A [1)]	2CDL230010R1012	inkl. PS-END
12	3	16	PS3/12/16	2CDL230001R1612	inkl. PS-END
60	3	10	PS3/60	2CDL230001R1060	inkl. PS-END
60	3	10	PS3/60A [1)]	2CDL230010R1060	inkl. PS-END
60	3	16	PS3/60/16	2CDL230001R1660	inkl. PS-END
60	3	16	PS3/60/16A [1)]	2CDL230010R1660	inkl. PS-END
60	3	30	PS3/60/30 [2)]	2CDL230001R3060	PS-END 3

Anschluss 1-poliger Geräte mit Hilfsschalter					
Anzahl an Pins	**Phasen**	**mm²**	**Bestellangaben**		**Beschreibung**
			Typ	**Bestellnummer**	
39	3	10	PS3/39H	2CDL230001R1039	PS-END
39	3	16	PS3/39/16H	2CDL230001R1639	PS-END

Anschluss von 2-poligen Geräten mit Aussparung für N und Hilfsschalter					
Anzahl an Pins	**Phasen**	**mm²**	**Bestellangaben**		**Beschreibung**
			Typ	**Bestellnummer**	
24	3	10	PS3/24H	2CDL230001R1024	PS-END

Anschluss 3-poliger Geräte an Hilfsschalter					
Anzahl an Pins	**Phasen**	**mm²**	**Bestellangaben**		**Beschreibung**
			Typ	**Bestellnummer**	
48	3	10	PS3/48H	2CDL230001R1048	PS-END
48	3	16	PS3/48/16H	2CDL230001R1648	PS-END
48	3	16	PS3/48/16HA [1)]	2CDL230012R1648	PS-END

[1)] ausbrechbare Pins
[2)] Entnahme aus dem Verbund nicht möglich

> Inhaltsverzeichnis Seite 1

Phasenfolgen Phasenschiene

IEC Phasenschienen ablängbar

Bestellangaben		**Phasenfolge**	**Beschreibung**
Typ	**Bestellnummer**		
2-phasig			
PS2/12	2CDL220001R1012	L1-L2-L1-L2-...	
PS2/12A	2CDL220010R1012	L1-L2-L1-L2-...	Ausbrechbare Pins
PS2/12/16	2CDL220001R1612	L1-L2-L1-L2-...	
PS2/58	2CDL220001R1058	L1-L2-L1-L2-...	
PS2/58/16	2CDL220001R1658	L1-L2-L1-L2-...	
PS2/58/16A	2CDL220010R1658	L1-L2-L1-L2-...	Ausbrechbare Pins
PS2/58/30	2CDL220001R3058	L1-L2-L1-L2-...	
2-phasig + Hilfskontakt			
PS2/48H	2CDL220001R1048	L1-L2-H(frei)-L1-L2-H(frei)-..	
PS2/48/16H	2CDL220001R1648	L1-L2-H(frei)-L1-L2-H(frei)-..	
PS2/48/16HA	2CDL220012R1648	L1-L2-H(frei)-L1-L2-H(frei)-...	Ausbrechbare Pins
3-phasig			
PS3/11	2CDL230001R1011	L1-L2-L3-L1-...	
PS3/12	2CDL230001R1012	L1-L2-L3-L1-...	
PS3/12A	2CDL230010R1012	L1-L2-L3-L1-...	Ausbrechbare Pins
PS3/12/16	2CDL230001R1612	L1-L2-L3-L1-...	
PS3/60	2CDL230001R1060	L1-L2-L3-L1-...	
PS3/60A	2CDL230010R1060	L1-L2-L3-L1-...	Ausbrechbare Pins
PS3/60/16	2CDL230001R1660	L1-L2-L3-L1-...	
PS3/60/16A	2CDL230010R1660	L1-L2-L3-L1-...	Ausbrechbare Pins
PS3/60/30	2CDL230001R3060	L1-L2-L3-L1-...	
PS3/30	2CDL230001R1030	L1-N(frei)-L2-N(frei)-L3-N(frei)-L1-...	

> Inhaltsverzeichnis Seite 1